Portacoltello pneumatico "PPMS PC" taglio a caldo
"PPMS PC" pneumatic hot cut holder

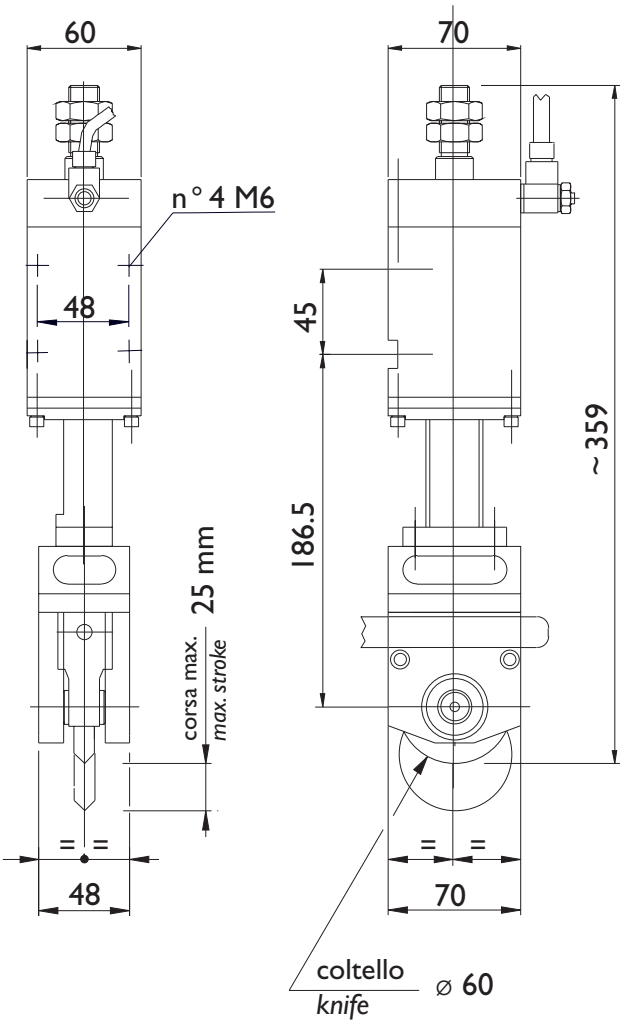

È il portacoltello più grande e con le prestazioni più elevate nella gamma dei nostri portacoltelli per taglio a caldo.
Grazie alla sua particolarità costruttiva resiste alle condizioni di lavoro più severe.
Applicando il PPMS PC ai nostri attacchi di scorrimento è possibile motorizzarne gli spostamenti che possono essere comandati da fotocellule predisposte per la lettura del materiale da tagliare.

The PPMS PC is our largest class hot cut holder with the highest performance and temperature rating. It is the most adapted for heavy duties.
With specific brackets assembled on those holders, displacement can be motorized and controlled through photocells.

Codice *Code*	Max. temperatura d'esercizio *Max. working temperature*	Max. pressione d'esercizio *Max. working pressure*	Taglio minimo *Minimum slit width*
45746-B00TC	600° C	4 bar	* Nota / *Note*

* **Nota**: Dipende dalla temperatura di esercizio e dal tipo di materiale da tagliare.

* ***Note**: Depends on operating temperature and type of materiel to be cut.*

Disegni e modelli del presente catalogo sono coperti dal marchio **mario cotta** e si intendono proprietà riservata a termini di legge. Ci riserviamo la facoltà di modificare in qualsiasi momento e senza preavviso dati e dimensioni degli articoli riportati.
mario cotta è un marchio del gruppo ZINCOMETAL S.p.A.

Designs and models are covered by registered **mario cotta** *trade mark, and are property of the same. We reserve the right to modify, at any time and without notice, sizes and specifications of shown items.*
***mario cotta** is a trade mark of the ZINCOMETAL S.p.A. group.*

I-E 07/2004

mario cotta®
Coltelli, portacoltelli e sistemi di taglio per materiali flessibili
Knives, knife holders and slitting systems for flexible materials

ZINCOMETAL S.p.A.
Corso Europa (Strada Provinciale 34)
20010 INVERUNO (MI) - ITALY
Tel. +39-02-97966.1 (20 linee r.a.) - Fax +39-02-97966.350
E-mail: mariocotta@mariocotta.com - Internet: www.mariocotta.com